QRX NR 1 2020

Utskick från:	**SK3BG, Sundsvalls Radioamatörer**, Box 173, 851 03 Sundsvall			
Besöksadress:	Paviljongvägen 11, Sidsjön, Sundsvall			
Kontaktpersoner:	Ordförande:	Markku Koskiniemi	SM3LDP	072 - ?216 52 52
	Sekreterare:	Erik Edblad	SM3EXM	070 - 843 29 65
	Kassör:	Mats Danielsson	SM3KDY	073 - 021 17 97
Email: hq@sk3bg.se	**Webbplats:** www.sk3bg.se	Bankgiro: 178-8298	Facebook.com/sk3bg	

NY HEDERSMEDLEM

Under årlig julfest hade SK3BG glädjen att utse en ny hedersmedlem, SM3EFS.

Styrelsen motiverade utnämningen .

Lennart har med sitt stora tekniska kunnande och engagemang framgångsrikt uppdaterat SK3BG och därmed medverkat till att klubben i dag ligger i en teknisk framkant. Lennart har lett teknikskiftet till SDR – teknologin och digital voice på VHF och UHF.

Lennart som är infödd Sundsvallsbo blev radioamatör i början av 70 -talet och har som de flesta av oss, vandrat genom certifikatträsket. Lennart började med T-certifikat som 20- åring. Detta var rätt så vanligt, att börja med T-cert eftersom man då slapp telegrafi men med den begränsningen att man bara fick köra VHF och uppåt. Lennart uppgraderade sig så småningom till C och B-certifikat och blev ”harmoniserad” till Cept klass 1 när den tillståndsreformen kom.

Under sin militärtjänstgöring hade Lennart ingen koppling till Amatörradion. Som så många andra 70-talas amatörer så byggde Lennart om kommersiella taxiradiotill 2-meter och använde mycket tid att modifiera och trimma dessa.

Då Lennarts stora intresse under livet varit teknik i allmänhet, med dess all olika varianter, har han varit ovärdelig i SK3BG:s utveckling på det digitala området. Lennart har visat stort intresse och kunskap om klubbens radioutrustning, analoga och digitala repeater och IT. Lennart har varit klubbens teknikryggrad i alla teknikfrågor.

Lennart har även varit styrelsemedlem sedan 70-talet.

Med utnämningen till hedersmedlemmar vill SK3BG tacka för allt mångårigt arbete.

Ordföranden har ordet :

Det var bättre förr

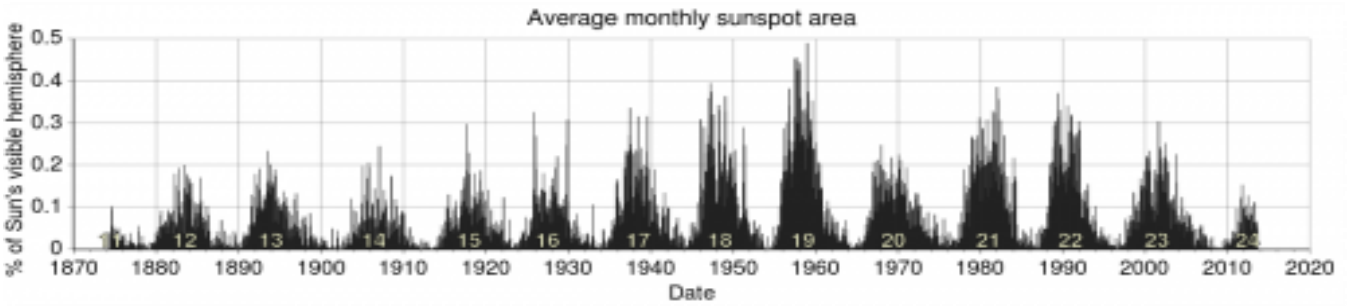

SolFläckar

Vi finner oss i Solflex minimum och konditionerna har blivit allt sämre och sämre. Detta är prövotider för oss amatörer. Speciellt för dom som kör HF. Det uppstår många obesvarade frågor så som: Kommer det bli färre DXexpeditioner? Kan man överhuvudtaget köra DX på HF? Vilka band går att köra? Vad skall man göra i väntan på bättre tider (läs 6 år).
De som har upplevt detta några gånger tidigare vet att det blir bra till sist men hur man skall utnyttja tiden till för att förbereda sig till 20 och 30 talet? Många av oss har redan investerat i en ny

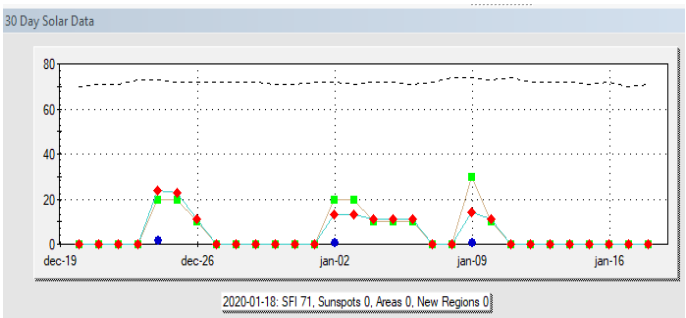

radio, antenn eller annat i Hamshacket. Men det finns mycket mer man kan göra.
Några ljusglimtar har det varit under december – januari som indikerar att solcykel 24 som varade 13 år,nu är slut och att solcykel 25 började i november .
Under december –januari har vi haft tre mindre perioder med solfäckar med lite bättre konditioner på HF. Vi går nu mot på bättre tider!

2-meters tävling

Klubben har satsat en hel del på analoga och digital repeatrar, men det är tämligen tyst på bandet.
Styrelsen har beslutat att aktivera 2 meter genom att utlysa en 2-meterstävlig , som startar den 1:a

februari och slutar 31: a december 2020.
Alla trafiksätt är tillåtna och det är helt ok att använd a repeater och multipla QSO med en station är tillåten.
För att sporra till stordåd på 2m har styrelsen även beslutat att ha en fint 1:a pris . Den som vinner får en transceiver.
Tävlingsregler och invitation till tävlingen finns på sista sidan av denna tidning och på vår hemsida.
Välkommen att tävla!

SK3BG 75år

Sundsvalls Radioamatörer SK3BG fyller 75år i år. Styrelsen har beslutat att det skall arrangeras en 75 år fest senare i år. En festkommitté kommer att tillsättas och om Du vill vara med i den så anmäl dig gärna till styrelsen via personlig kontakt eller via mail hq@sk3bg.se.

Aktuellt

Tord SM3EVR berättar att generellt har konditionerna inte varit så bra på de högre banden eftersom vi har en låg solaktivitet. Men att det verkar som om vi är på väg mot solcykel-25 då det har varit några solfläckar under december januari. Han säger

att på 160 meter är riktigt bra konditioner på nätterna och tror att de håller sig under januari ut.

Tord /EVR hade deltagit i Stew Perry Top Band Challenge på 160m den 26 december. Tävlingen grundades av några tävlingsentusiaster på 1970-talet. Tävlingen är 24 timmars tävling med max 14 timmar körtid och en obligatorisk paus på 30 minuter. Poäng ges på distans och antal QSO:n .

Tord körde 8 timmar och under de timmarna fick han fått ihop 370 QSO var av 170 NA, 174 EU , 11 AS och 1 AF . Den längsta distansen var ett QSO med N5RZ avstånd 8249 km.

Tord berättar, att Gunnar / SM3SGP, som körde från SK3W:s conteststation i Österfärnebo med en 4-Square antenn för 160m, vann hela tävlingen med ett häpnadsväckande facit på 714 QSO körda under 13 timmar varav 24 AS , 361 EU, 328 NA och 1 OC.

Lite fakta om 4-Square antenn

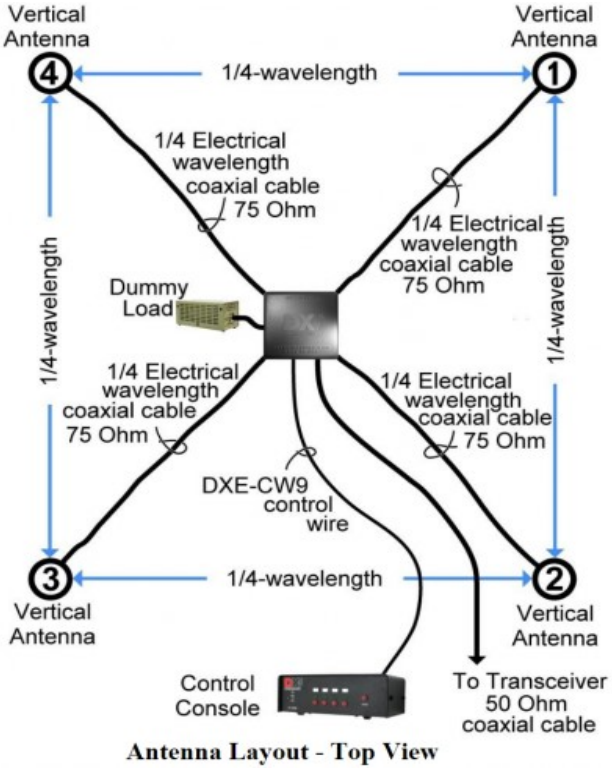

sm3ldp@gmail.com

Teknikspalt—40m-10m DELTA LOOP ANTENN

Under mörka vinterdagarna kan man ägna tid att planera sommarens antennarbeten. Här ser du beskrivet en enkel bredbandsantenn som är lätt att bygga, har en förstärkning som liknar en dipol och är tolerant mot närliggande föremål.

Den kan upprättas i nästan vilken som helst konfiguration förutsatt att trådarna är väl separerade annars fungerar den som ett singelband bredbandsdipol. Jag matar den i allmänhet i mitten längst ner men en sida kan användas för att ge vertikal polarisation. Förstärkningen är lite över en dipol och påstås vara cirka 2db. Formeln "1005 / Freq (MHz)" används för att beräkna storleken på denna inverterade Delta Loop med endera, en 4: 1-balun för en multibandantenn eller en 75ohm kvartvågsdel från matningspunkten till 50 ohm mataren för mono-band operation.
Botten på en inverterad delta-slinga gör det lättare att stödja den ganska stora 4: 1balunen för att matcha den nominella impedans på 90-112 ohm. Tillsatsen av balunen gör att antennen kan användas på flera HFband.

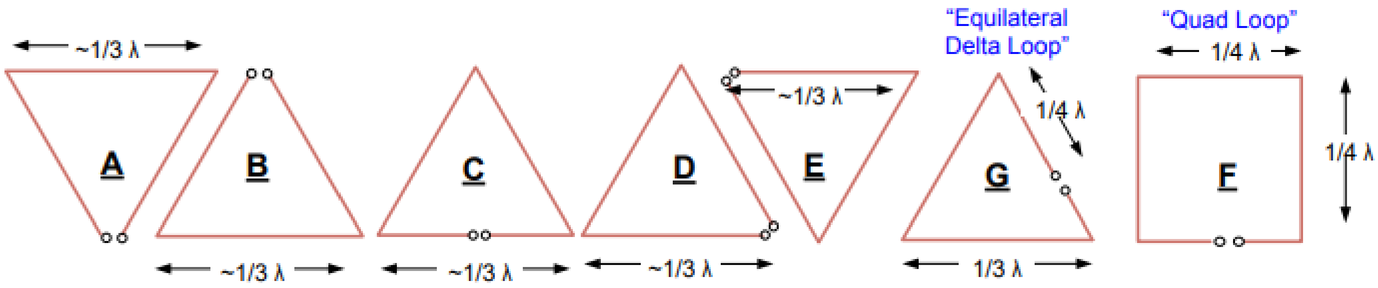

Obs: - A -E har sidor ungefär (~) 1/3 våglängd men den totala omkretsdelan är densamma som en ekvivalent kvadrat på samma frekvens, dvs 306,31 / F (MHz) i meter.

Loop	Polarisation	Strålnings vinkel	Grad
A	Horisontal	Medel hög	47
B	Horisontal	Hög	80
C	Horisontal	Hög	80
D	Vertikal	Låg	27
E	Vertikal	Låg	20
F	Vertikal	Låg	27
G	Horisontal	Hög	80

Loop "B, C, G" är mycket bra för kort hopp och loop "A" för det första hopp på 650km. Notera om höjden är en begränsande faktor fungerar antennen om sidorna lutar, men det är bäst att hålla botten på slingan minst 2 meter från marken.

Full Wave Loop prestanda

De större dimensioner på slingan jämfört med halvvågsdipolen ökar strålningseffektiviteten. Matningspunktimpedansen för en helvågsslinga i fritt utrymme är ungefär 100 -120 Ω med en förstärkning över en dipol av 1,35 dB. Men när det installeras nära marken kan matningspunktimpedansen variera från 50-240 Ω beroende om konfiguration, orientering och val av matningspunkt. Därför kan i praktiken någon typ av matchning i matningspunkten krävas. Slingan kan ordnas som kvadratisk eller diamant, liksidig triangel med spets upp eller ner, matningspunkt på botten, sida och hörn. Varje variation ändrar egenskaperna något beträffande impedansen, förstärkningen, polarisationen, strålningsmönstret och från DX synvinkel.

—->

SWR på 40 meters loop.

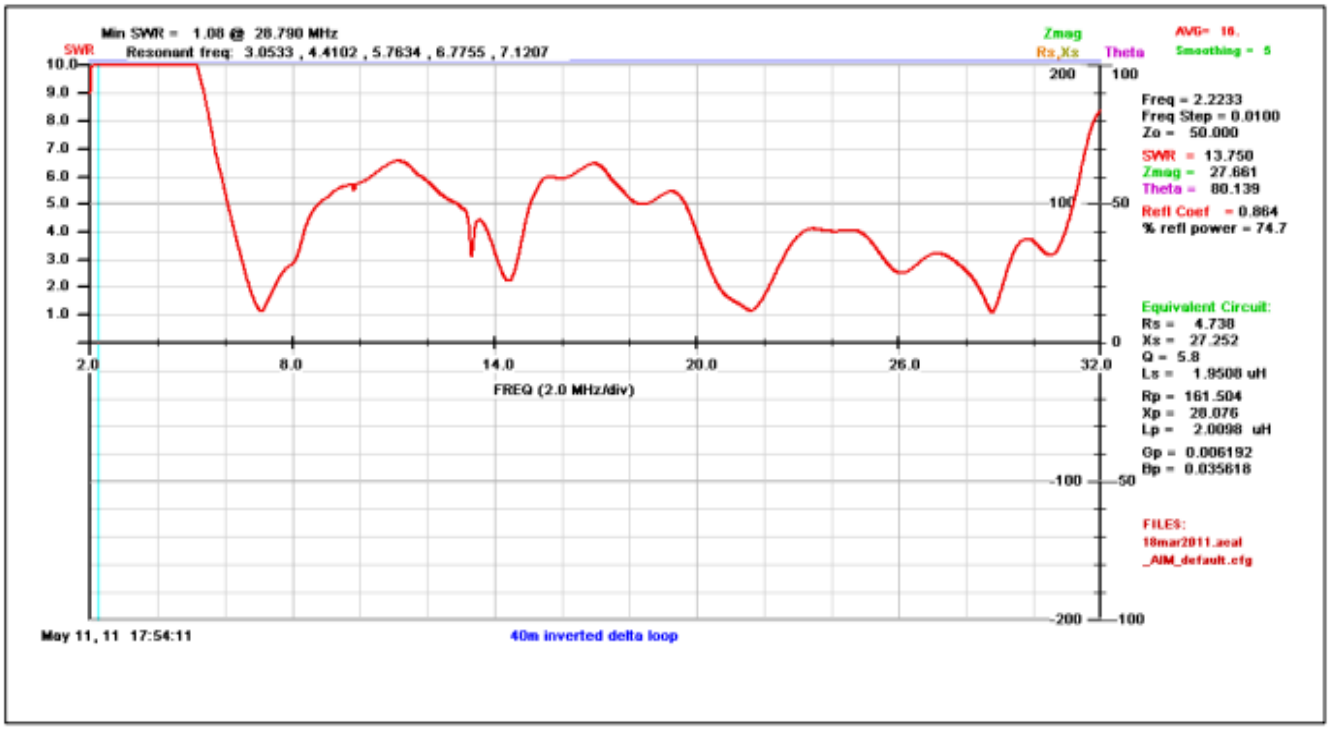

Vid 7 MHz är hela vågslingan i resonans - och med 4: 1-balunen ges en SWR på 1: 1. Den riktiga avläsningen är 1.071 på sidopanelen - eftersom det är väldigt lite reaktans - belastningen ser mycket ut som ett motstånd. Theta vinkel är liten. Eftersom antennen är "matchad" är returförlusten noll eller extremt liten.

Vid 14 MHz är slingan 2 våglängder lång och ger en hög impedans. SWR är HÖG och reaktansen är mycket högt därför är theta liten. Eftersom antennen "inte längre matchas" är returförlusten mycket hög.

Vid 21 MHz är slingan nu 3 våglängder lång och matchas igen med en låg SWR - eftersom antenn har väldigt lite reaktans belastningen ser ut som ren motstånd och teta vinkeln är liten. När antennen är "matchad" returförlust är noll eller extremt liten. "

Vid 28 MHz är slingan fyra våglängder lång och SWR är ganska lågt men det finns en returförlust eftersom impedansen har ökat.

Erfarenheten

Jag har efter fyra års tid med test av loop B, C och E. Antenn har haft lägsta punkt ca 3 meter över marken. Med facit i handen har 40 meters loop E (quad loop) med 100W fungerat bäst med ett antal VK, ZL JA och t.o.m. T2 i loggen. Antennen går även utmärkt att använda andra band än de som beskrivet ovan .

sm3ldp@gmail.com

Aktivitetskalender vår 2020 Februari—Mars

Månad	Vecka	Datum	Aktivitet
feb	V5	2020-02-04	Raspberry & arduino kväll Per/SM3JQU och Christer/SM3ESX leder Arduino/Rapberry labbet
feb	V6	2020-02-11	Störningar på SI9AM Jörgen SM3FJF redovisar störningsläge på SI9AM
feb	V7	2020-02-18	PRELIMINÄR: QO-100 Geostationär satellit Gudmund/SM3BYA berättar om den geostationära satelliten som har 2,4 GHZz upp och 10,4 GHZ ner och är placerad ca 30000km från jorden och kan höras på halva jorden
feb	V8	2020-02-25	Mäta med VNA (Vector Network Analyzer) Christer /SM3ESX berättar om Vector Network Analyzer och vad används till.
mar	V9	2020-03-03	Raspberry & Arduino kväl Per och Christer leder Arduino/Rapberry labbet
mar	V10	2020-03-10	Styrelsemöte: Öppethus för alla Styrelse bjuder medlemmar till öppet styrelsemöte.
mar	V11	2020-03-17	SK3BG Årsamöte - STYRELSE Sk3BG:s Årsmöte. Kallelse och Föredragningslista kommer att finnas tillgänglig på Webben och QRX.
mar	V12	2020-03-24	Du som inte har varit aktiv eller är ny - komma igång - QSL, Logprogram , DXCC Sten / SM3NXS berättar för medlemmar som har varit ett tag inaktiva eller för helt nya medlemar om QSL hantering , vilka loggprogram som kan tänkas att använda och lite runt om DXCC
mar	V13	2020-03-31	Träffkväll utan program Medlemssektion bjuder kaffe och bullar och det finns plats för spontana presentationer och diskussioner

Aktivitetskalender vår 2020 April-Maj

Månad	Vecka	Datum	Aktivitet
apr	V14	2020-04-07	Raspberry & Arduino kväll Per och Christer leder Arduino/Rapberry labbet
apr	V14	2020-04-12	Du som inte har varit aktiv eller är ny - komma igång - Klubben vad finns här Esrik/Sm3EXM berättar för medlemmar som har varit ett tag inaktiva eller för helt nya medlemmar om klubbverksamhet.
apr	V15	2020-04-14	Träffkväll utan program Medlemssektion bjuder kaffe och bullar och det finns plats för spontana presentationer och diskussioner
apr	V16	2020-04-21	Träffkväll utan program Medlemssektion bjuder kaffe och bullar och det finns plats för spontana presentationer och diskussioner
apr	V17	2020-04-28	Inför SF3HF Förberedelsekväll inför SF3HF-läger, Projektgrupp går genom körschema och materiallista och personal. Välkommen
maj	V17	2018-05-02	SF3HF SK3BG välkomnar till till tionde SF3HF läger i Havstoudd på Hemsön.
maj	V18	2020-05-05	Raspberry & Arduino kväll Per och Christer leder Arduino/Rapberry labbet
maj	V19	2020-05-12	Mina antenner och mina master Classe/SM3GSk presenterar sinaa antenner och master och berättar om erfarenheter

Aktivitetskalender vår 2020 Maj-Juni

Månad	Vecka	Datum	Aktivitet
maj	V19	2020-05-17	Portabeltest våromgång Välkommen till vårens portabeltest hos Erik/SM3EXM
maj	V20	2020-05-19	Träffkväll utan program Medlemssektion bjuder kaffe och bullar och det finns plats för spontana presentationer och diskussioner
maj	V21	2020-05-26	PRELIMINÄR. 80 mhz - komma igång Samandssektionen berättar om hur man kommer i gång på 80 MHZ.
maj	V22	2020-06-02	Inför amatörradionsdag Förberedelsekväll inför Amatörradionsdag, Projektgrupp går genom körschema och materiallista och personal. Välkommen
juni	V22	2020-06-06	Amatörradionsdag SK3BG finns på Stortoret och visar sin verksamhet
juni	V23	2020-06-09	DX-film Tord/SM3EVR visar vårens DX-film
juni	V24	2020-06-16	Säsongavslutning - STYRELSE Styrelsen arrangerar traditionsenlig säsongavslutningen.
juli	V27	2020-07-07	Sommar öppet Välkommen til Jordgubbar och glass.

Ett och annat

SK3BG Styrelsenytt
Större beslut för 2019 från Styrelsen:

Under gångna året hanterades inte några stora ärenden men beslutade bl.a. att SK3BG:

Arrangerade Weekendlägret SF3HF

Deltog Amatörradions dag 6:e juni på Storatorget

Arrangerade utställning tillsammans med Limmared i Sundsvall

Arrangerade DL3– möte i Sundsvall

Styrelsen har i sitt januarimötet beslutat :

att genomföra Weekendlägret SF3HF.

att köra portabeltest från DX-station Bergsjö.

att arrangera Amatörradions dag 6:e juni 2020

att: arrangera SK3BG:s 75 årsfest

att: Arrangera julfest i december 2020

Dessa aktiviteter är omfattande och styrelsen efterlyser därför personer som är intresserade av att delta i projektarbetet med genomförandet.
Hör av Dig till någon i styrelsen eller via mail hq@sk3bg.se

Här håller vi till.

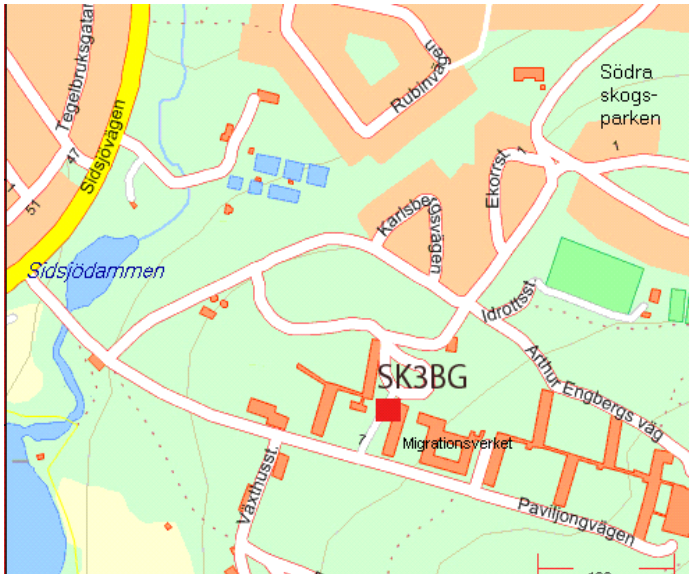

Vi har normalt aktiviteter alla tisdagskvällar. Om inte annat anges, träffas vi i vår klubblokal, som ligger på **Paviljongvägen 11 i Sidsjön.** Klubblokalen är då öppen från **klockan 19.00.** Entrédörren är försedd med dörrkod. Kontakta någon i styrelsen för vidare information.

Under alla träffkvällar serveras kaffe och bröd, alternativt läsk och bröd, till ett självkostnadspris av endast 20 kronor.

Program kan ändras med kort varsel. Kolla med hemsidan.

Sambandssektionen träffas oftast torsdagar på Garaget Skedovägen 25 Njurunda. Kontakta Tomas /SM3MEH för att säkerställa om mötet sker.

GLÖM INTE!

SSA-Bulletinen och SK3BG-nytt Söndagar kl 21.00 på RV58

QRX som pdf

På klubbens webbplats **www.sk3bg.se** kan du hämta hem klubbtidningen som en pdf-fil. Det betyder att du tar hem den i originalutförande, d.v.s. i färg och med alla bilder.

Har Du synpunkter på pdf-filen etc, hör gärna av Dig direkt till **Markku/SM3LDP eller SM3SJN/ Kent**

Email: SM3LDP@gmai.com
Email: kent.billfors@bbahnhof.se

STYRELSE

Ordförande: SM3LDP/Markku
Sekreterare: SM3EXM/Erik
Kassör: SM3KDY/Mats

Övriga styrelsemedlemmar
SM3EVR/Tord
SM3EFS/Lennart
SM3FJF/Jörgen
SM3GSK/Classe
SM3MEH/Tomas
SM3SJN/Kent

QRX redaktion
SM3SJN/Kent
SM3LDP/Markku

Sambandssektion
SM3MEH/Tomas

VHF/UHF Sektionen
SM3EFS/Lennart Lind

Klubb och medlemsvård
SM3EXM/Erik
Mail: hq@sk3bg.se

Vill Du hyra Mast-vagn.

SK3BG har en fullutrustad mast-vagn som Du kan hyra. Släpvagnen har en 25 meters mast med alla staglinor och ankare och verktyg.
Ring SM3UQO/ Björn

Följ oss på hemsidan och Facebook

WWW.SK3BG.SE

MEDLEMSAVGIFT FÖR ÅR 2020

Du har väl betalat in årsavgiften för år 2019 till klubben.

Avgiften för år 2018 är **250 kronor** för fullt betalande medlemmar och 125 kronor för studerande/värnpliktiga.

Saknar du inbetalningskort, kontakta omgående kassören **SM3KDY/Mats** via mail **mats.danielsson@nbv.se**

Tack för att du stödjer klubbens verksamhet.

Klubbens bankgiro är

Grattis

Under första kvartal 2020, har vi haft följande jubilarer.

85 år
Mars
SM3ASG Arnt Bohman, Sundsvall

80 år
Januari
SM0CXS Jörgen Svensson, Sollenkroka Ö

75 år
Mars
SM3DXC Bengt Swärd, Sundsvall

50 år
Januari
SM3YQV Håkan Westerlund, Sundsvall

BINGOLOTTO

Sundsvalls Radioamatörer, **SK3BG**, säljer bingolotter, för att delfinansiera klubbens verksamhet.
Stöd klubbens verksamhet genom att abonnera på bingo-brickor och få dem direkt hem i brevlådan.

För Dig, som vill prenumerera på Bingolottobrickor, är det enklast att Du kontaktar
SM3KAF/Bosse på telefon
060 - 55 29 49.
Tänk på, att alla har chansen att vinna på sin bingobricka, medan **SK3BG ALLTID VINNER** på varje såld bingolott.

Välkommen

Magnus Svedlund	Sundsvall
Melvin Byström	Bergeforsen
Fred Mattsson	Indal
Jonas Gulle	Sundsvall
Wilmer Sandström	Härnösand
Ludvig Svensson	Kvissleby
Arvid Olin	Sundsvall
Tobias Hedberg	Sundsvall

JAG SAKNAR DIN

Får du inga mail från mig? Då har jag inte din mailadress.

Snälla du - skicka ett mail till mig, så får du fortsättningsvis aktuell information som rör klubben.

Du får veta när klubbtidningen kan laddas ner från nätet, du får reda på om klubbprogrammet ändras etc.

73 de **SM3KDY/Mats**
Mats.danielsson@nbv.se

KALLELSE TILL ÅRSMÖTE

Sundsvalls Radioamatörer, **SK3BG**, kallar härmed till årsmöte:

Datum: Tisdagen den **17 mars 2020**
Tid: Klockan **19.00**
Plats: Klubblokalen, Sidsjön, Sundsvall
Program: Sedvanliga mötesförhandlingar.
Fika och trevlig gemenskap.

VARMT VÄLKOMNA HÄLSAR STYRELSEN!

Sundsvalls Radioamatörer årsmöte 2020-03-17

Föredragningslista

1. Mötet öppnas
2. Val av mötesordförande
3. Val av mötessekreterare
4. Val av två justeringsmän och tillika rösträknare
5. Frågan om mötet är stadgeenligt utlyst
6. Fastställande av föredragningslistan
7. Verksamhetsberättelse 2019 med sektioner
8. Redovisning av räkenskapsåret 2019
9. Revi sionsberättelse
10. Frågan om ansvarsfrihet för styrelsen år 2019
11. Verksamhetsplan och budget 2020
12. Val av fyra st. styrelseledamöter för 2 år
13. Val av revisorsuppleant för 1 år
14. Val av firmatecknare (två i förening) samt teckningsrätt till konton (två var för sig)
15. Val av ansvarig för SM3 QSL sortering och QSL–Diplom manager för 1 år
16. Val av stf. ansvarig för SM3 QSL sortering för 1 år
17. Val av stationsföreståndare för SK3BG för 1 år
18. Val av radiotrafikansvarig för SK3BG för 1 år
19. Val av avstörningsfunktionär för SK3BG för 1 år
20. Val av representant till SI9AM´s styrelse för 1 år
21. Val av suppleant till SI9AM´s styrelse för 1 år
22. Val av valberedning
23. Fastställande av medlemsavgift för 2021
24. Övriga frågor
25. Mötets avslutning

2-meters aktivitetstävling

SK3BG Sundsvalls radioamatörer inbjuder Dig till aktivitetstävling på två meter.

SK3BG 2 meters tävling

Tävlingen syftar till att aktivera SK3BG:s medlemmar på 2 meter under 2020.

Start: Lördag 1:a februari 2020 kl.12:00 svensk tid

Slut: söndag 31: a december 11:59 svensk tid

Mod: Samtliga trafiksätt

Band:
2 m enligt gällande bandplan och anropsfrekvens (145,550 MHZ)

Kategorier(klasser):
- **en klass**

Ett QSO per person och mod och dag

Tävling endast för SK3BG klubbmedlemmar.
Multipla kontakter mellan stationer är tillåtna.

Rapport:
RS(T) + serienummer, start från 001 t.ex. 59(9) 001
Not: En och samma logg och nummerserie används oberoende på mod

Points for QSO:
3 poäng per direktkontakt
1 poäng per Kontakt via repeater
5 poäng per QSO oavsett mod med Styrelsemedlem (SM3LDP, SM3EXM, SM3EVR, SM3GSK, SM3SJN, SM3KDY,SM3MEH, SM3EFS)

Slutresultat:
Score = summan av QSO-poäng

Loggar:
Alla typer av logg (Cabrillo, hemgjorda, papper) mottags men följande uppgifter skall finnas i loggen och i följande ordning:
Frekvens, mod, Datum, tid, egen call, sent RST, sent löpnummer, motstations call, mottagit RST, mottagit löpnummer. (se exempel nedan)

Använd följande namnstandard för elektronisk logg:
SM3???.logg

Sändning av logg:
Loggar skickar via mail till adressen 2mtest2020@sk3bg.se

Sista dag att skicka in logg:
Loggar måste skickas in inom 7 dagar efter tävlingens slut.

Awards:
Tre först placeringar får diplom samt att till vinnaren delas ut ett pris.
Prisutdelning sker I årsmöte 2021

Exempel på elektronisk logg

```
00000000011111111112222222222333333333344444444445555555555666666666677777777778888888889999
123456789012345678901234567890123456789012345678901234567890123456789012345678901234567890123
                                        qso sent-     - info rcvd-
QSO: freq   mod date       time call    rst exl call    rst exl
QSO: ------ --- ---------- ---- ------ --- --- ------ --- ---
QSO: 145500 FM  2020-02-01 1300 SM3LDP 59  001 SM3EXM 59  001
QSO: 144060 CW  2020-02-26 1103 SM3LDP 599 002 SM3EVR 599 014
```

© SM3LDP